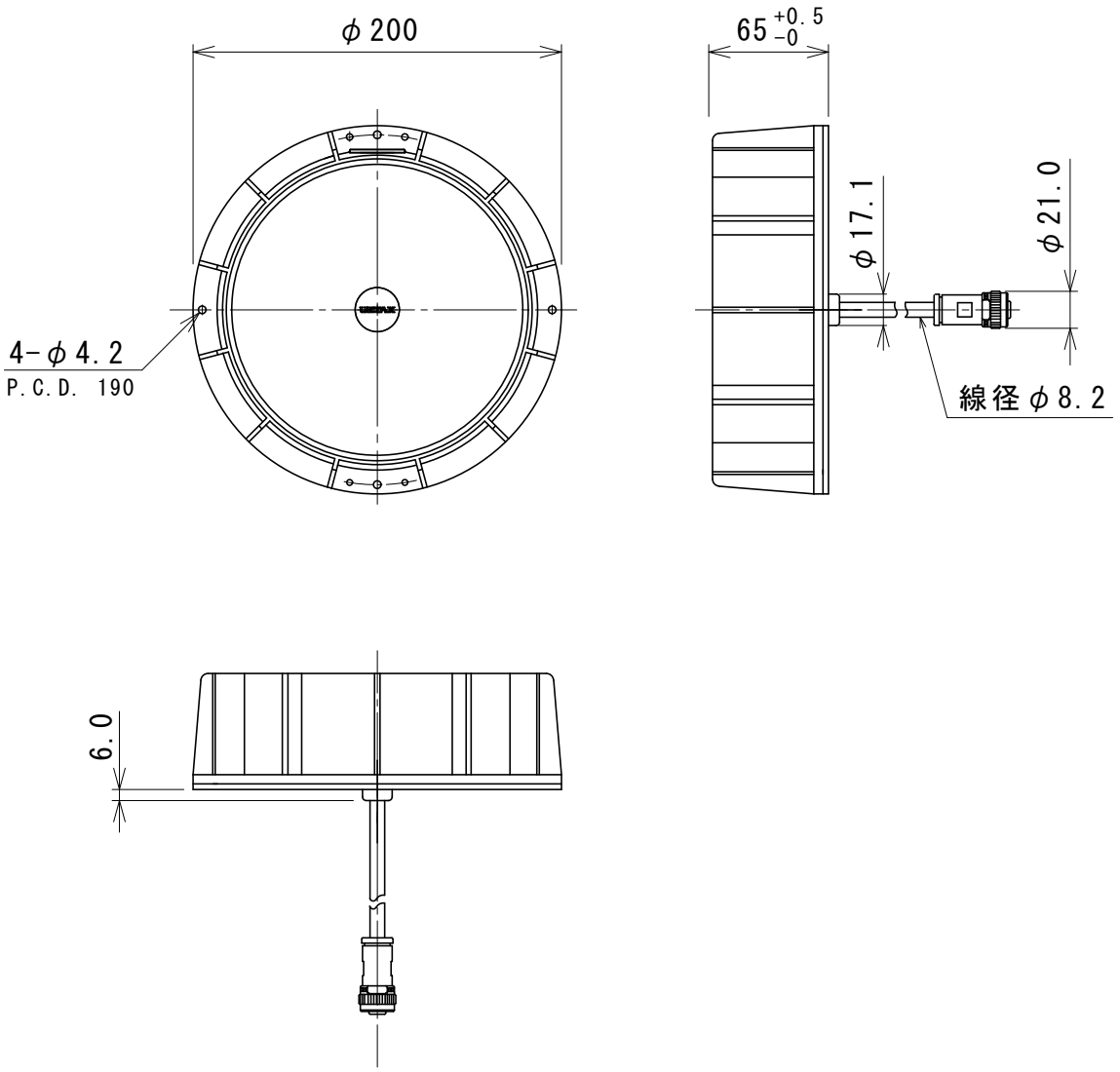

仕様

形式	水中スピーカー ＵＡ４０
対象	壁面などへの埋設用（真水）
再生周波数帯域	50Hz～10kHz
インピーダンス	4Ω
最大入力	60W 漏電センサー検出器内蔵
出力音圧レベル	130dB/μPa
指向特性	無指向性・全方位
最大深度	10m （推奨 1.5m）
使用温度範囲	5℃～40℃
接続方法	スピーカー ⇔ ケーブル：ケーブル直付 ケーブル ⇔ アンプ　　：防水型コネクタ
ケーブル	15m（延長Max 50m）
絶縁	漏電検出装置内蔵（特許取得）
外形寸法	φ200×65 mm
質量	4.5kg（ケーブルを除く）
オプション	延長ケーブル、埋設ＢＯＸ
注意	水中スピーカーは水中用に開発されていますので、空気中で駆動すると破損する場合があります。この水中スピーカーは漏電防止の為、専用アンプ用に設計がなされていますので他の機器との接続は絶対にしないようご注意ください。 水中スピーカーの使用に際し水質による変色はありますが、性能に影響ありません。

UETAX	型番	水中スピーカー ＵＡ４０	発行	2021年4月

ウエタックス株式会社